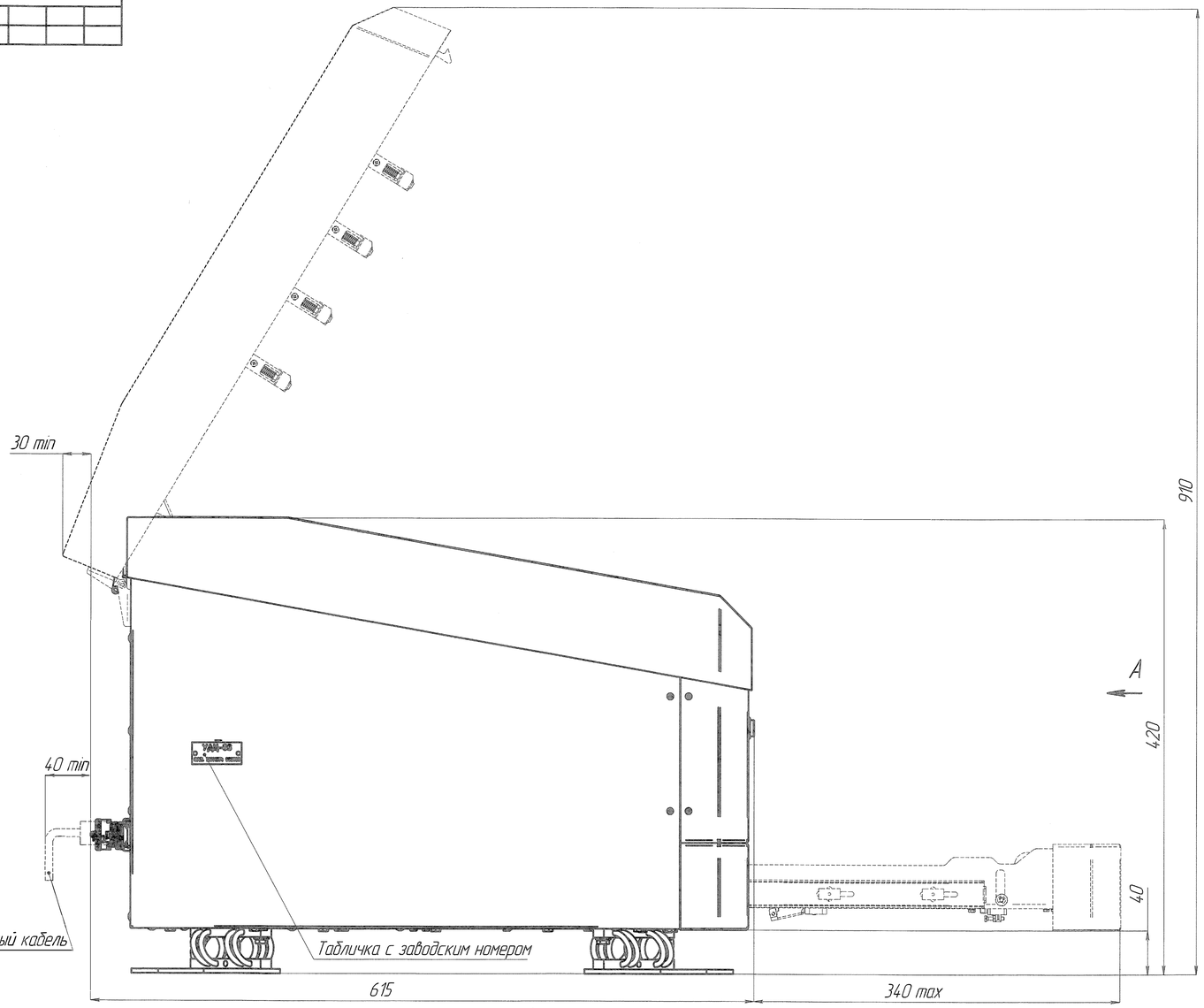

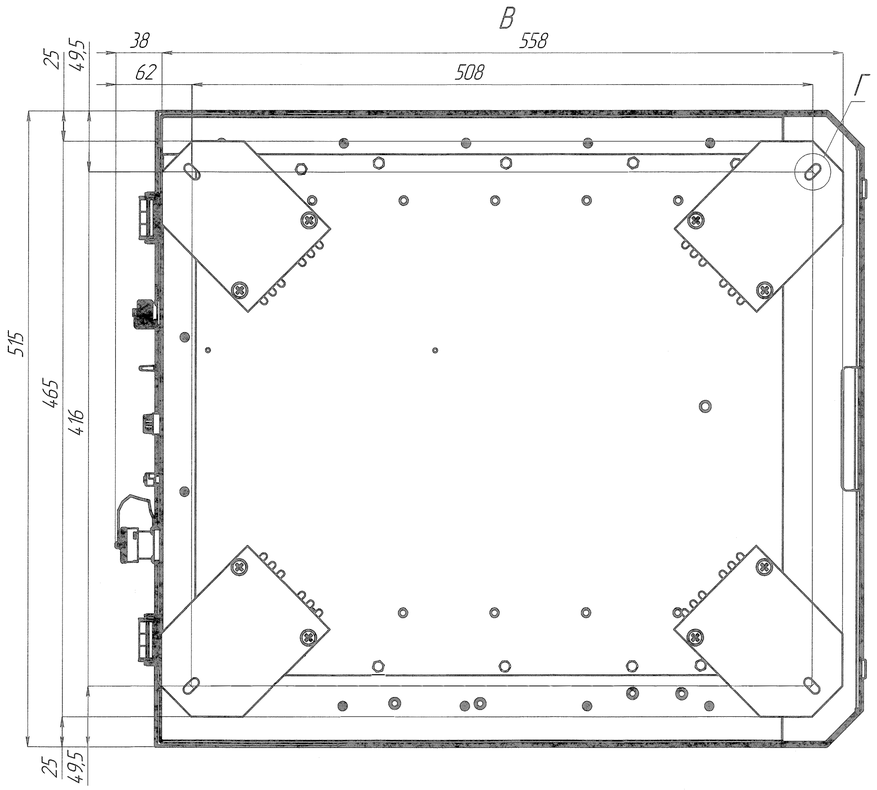

Кабель подключения к порту USB

УДЦ-ЭЗ	X1		X2
Цепь	⊢		⟶
USB - DN	4		2
USB - DP	1		1
USB + 5 В	2		3
USB - 0 В	5		4
Корпус	8		Корп.

Кабель подключения к сети Ethernet

УДЦ-ЭЗ	X1		Y2	Хаб
Цепь	⊢		⟶	Цепь
Eth - TXP	14		1	RXP
Eth - TXN	18		2	RXN
Eth - RXP	13		3	TXP
Eth - RXN	17		6	TXN
Корпус	8			

Г (1 : 2)
4 места

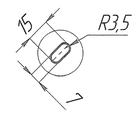

Кабель подключения к сети 220В

УДЦ-ЭЗ	Z1	
Цепь	⊢	~ 220В 50 Гц
220 В	1	
220 В	2	
Корпус	3	

X1 - Розетка СНЦ23-19/22Р-6-В1 ГЕО.364.241 ТУ1
X2 - Соединитель DS1108-WN0 (импорт)
Y2 - Соединитель MX-90075-0141 (импорт)
Z1 - Розетка 2РМТ14КПН4ГВ1В ГЕО.364.126 ТУ

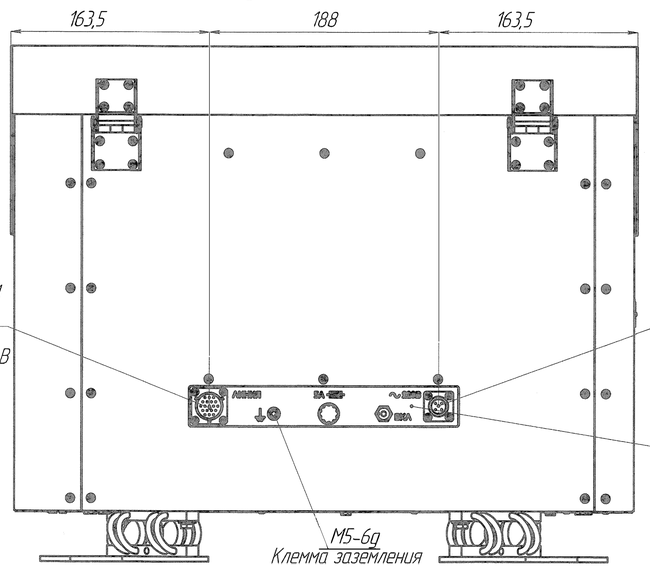

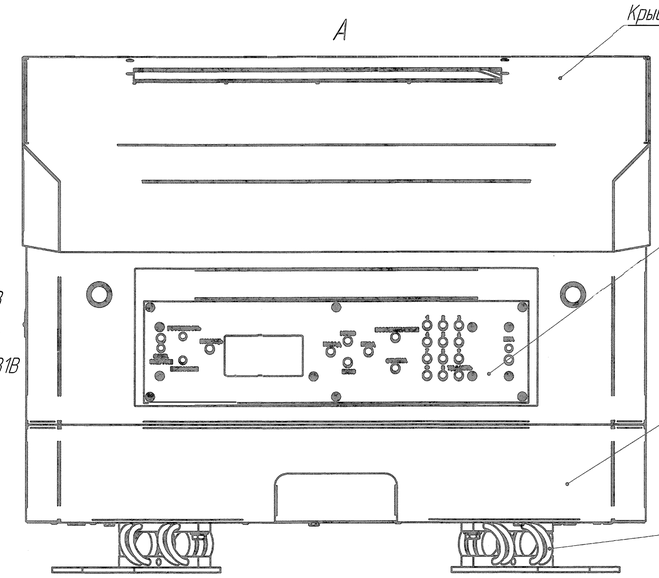

1. Покрытие: эмаль молотковая МЛ-165, серебристая
2. Амплитуда виброперемещений по осям X, Y, Z ± 5 мм

Входит в ДЦ3.043.027

Изм.	Лист	№ докум.	Подп.	Дата	
Разраб.		Агеева			
Пров.		Атурин			
Т.контр.					
Н.контр.		Ковалева			
Утв.		Астапенко			

ДЦ3.043.027 ГЧ

Шифр вида	Шифр изделия
99	461

Устройство документирования цветной печати формата А3 УДЦ-ЭЗ
Габаритный чертеж

Лит.	Масса	Масштаб
О1	55	1:2,5
Лист:	Листов 1	

Формат А1

Инв.№ подл. | Подп. и дата | Взам. инв.№ | Инв.№ дубл. | Подп. и дата | Справ.№ | Перв. примен. | Н. контр. Богоцов
ДЦ3.043.027